Datenblatt
RAMMER Hydraulikhammer
3288 PRO

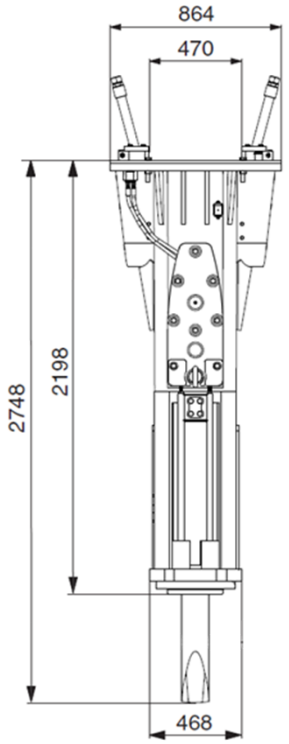

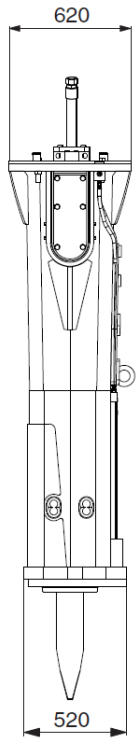

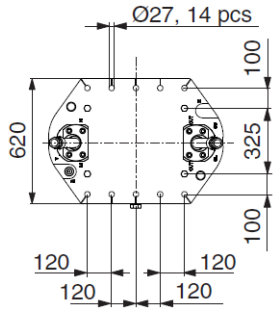

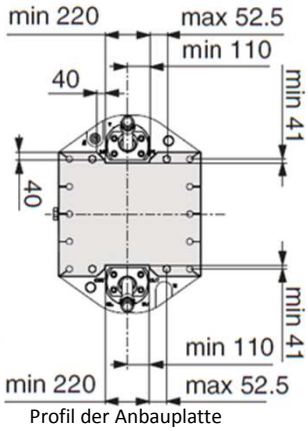

Profil der Anbauplatte

Einsatzgewicht, kg (1)	2600
Öldurchflussbereich, l/min	160...230
Schlagzahl, Langhub, 1/min (2)	320...560
Schlagzahl, Kurzhub, 1/min (2)	380...630
Betriebsdruck, bar (3)	135...145
Meißeldurchmesser, mm	142
Aufnahmeleistung, kW	56
Druckbegrenzung, bar (4)	240
Rückstaudruck max., bar	10
Vibration- und Schallgeschützt	Standard
Schallleistungspegel (6), dB(A)	121
Ramdata II	Standard
Anschlüsse:	
Druckvorlauf (IN)	
Aussengewinde ORFS	1 11/16-12 UN
Rücklauf (OUT)	
Aussengewinde ORFS	1 11/16-12 UN
Leitungsinnendurchmesser min.:	
Druckvorlaufleitung, mm	32
Rücklaufleitung, mm	32
Ramlube I	Optional
Trägergerätegewicht (5)	
Zulässig für:	
Bagger, t	28...45

Einsteckwerkzeuge

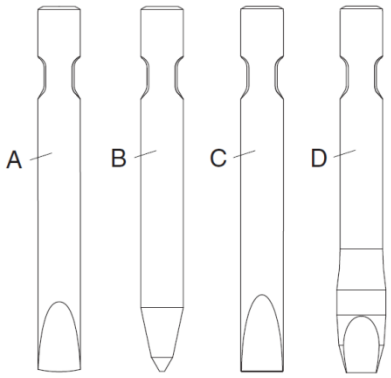

Code	Bezeichnung	Nutzlänge
A	Flachmeißel	550 mm
B	Spitzmeißel	550 mm
C	Hartgesteinsflachmeißel	550 mm
D	Kalksteinflachmeißel	550 mm

(1) Einschließlich mittlerer Gerätehalterung, Schlauchsatz und Standardmeißel
(2) Tatsächliche Schlagzahl ist abhängig von Öldruchflußmenge, Ölviskosität, Temperatur und dem zu brechenden Material
(3) Tatsächlicher Druck ist abhängig von Öldruchflußmenge, Ölviskosität, Temperatur, dem zu brechenden Material und dem Staudruck
(4) Min. Einstellung = tatsächlicher Betriebsdruck + 50 bar
(5) Hebeleistung des Trägergerätes bei dem Trägergeräte- Hersteller erfragen
(6) Gemessener Schallleistungspegel LWA, Gemäß EU- Richtlinie 2000//14/EG, dB(A)

www.rammer.com
Sandvik Mining and Construction Central Europe GmbH • Hafenstraße 280 • D-45356 Essen

Änderungen und Irrtümer vorbehalten, Stand: DE 15-09